UCHIDA

／ ハンガーレール B4　520-630

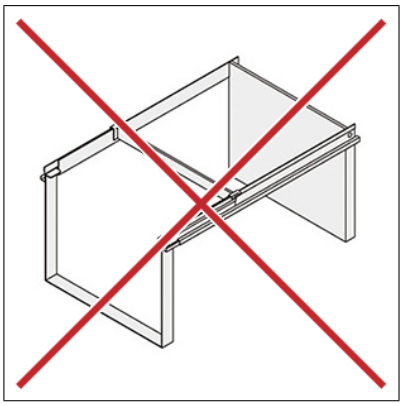

対象商品：

部品名：　ハンガーレール B4　520-630

型番：　5-138-4836

価格：　￥9,350（税込）／ 個

寸法：　D520-D630 × H268

※ B4 標準・ロング引き出し共通。DT ワゴンのスリムワゴンには取付できません。