UCHIDA

／ ハンガーレール A4（新）

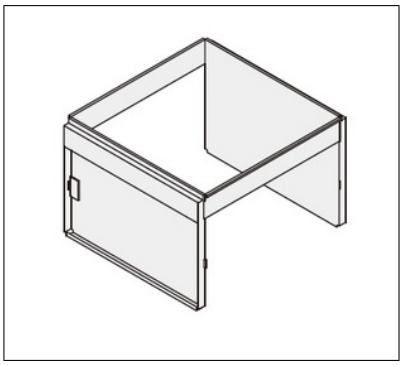

対象商品：

部品名：　ハンガーレール A4（新）

型番：　5-118-7910

価格：　￥5,060（税込）／ 個

寸法：　D351-H235

※Ａ４標準・ロング引き出し共通。ＤＴワゴン、ＳＴワゴンのスリムワゴンには取付できません。※間口、奥行方向にＡ４ハンガーフォルダーが収納できます。